1

ZUMA LINE

INSTRUKCJA MONTAŻU/ ASSEMBLY INSTRUCTION

MODEL/MODEL:2023573-BK

NAZWA/NAME:BALBO

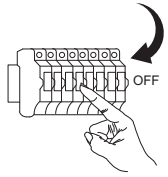

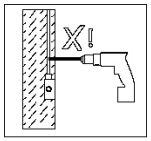

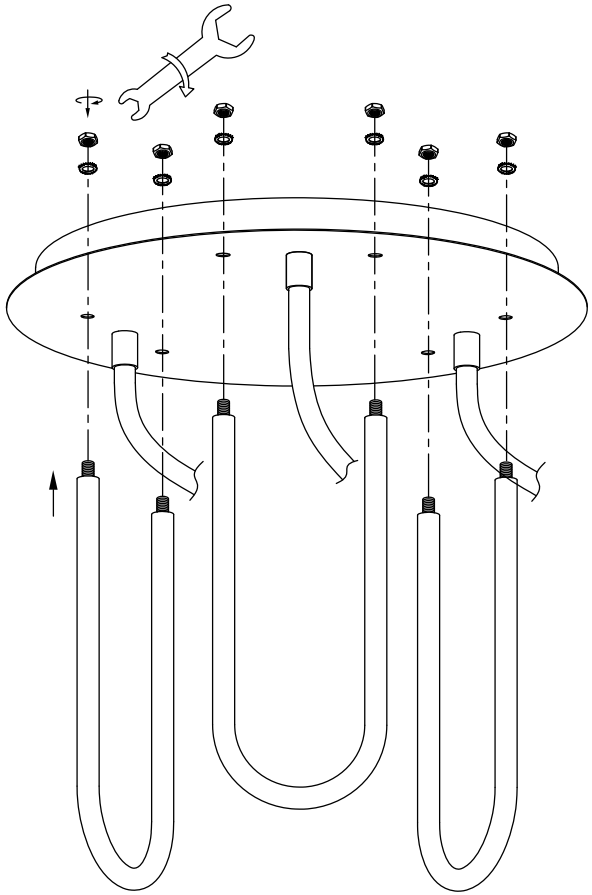

This product is equipped with light source of efficiency class D

Ten produkt zawiera źródła światła o klasie efektywności energetycznej D

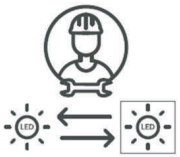

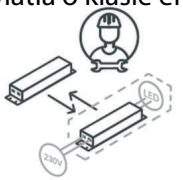

Light source replaceable by professional service

Źródło światła wymienne przez profesjonalny serwis

Driver replaceable by professional service

Osprzęt sterujący wymienny przez profesjonalny serwis

3000K-4000K-6000K zmiana barwy światła za pomocą włącznika ściennego

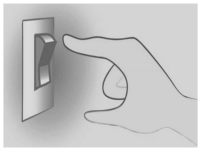
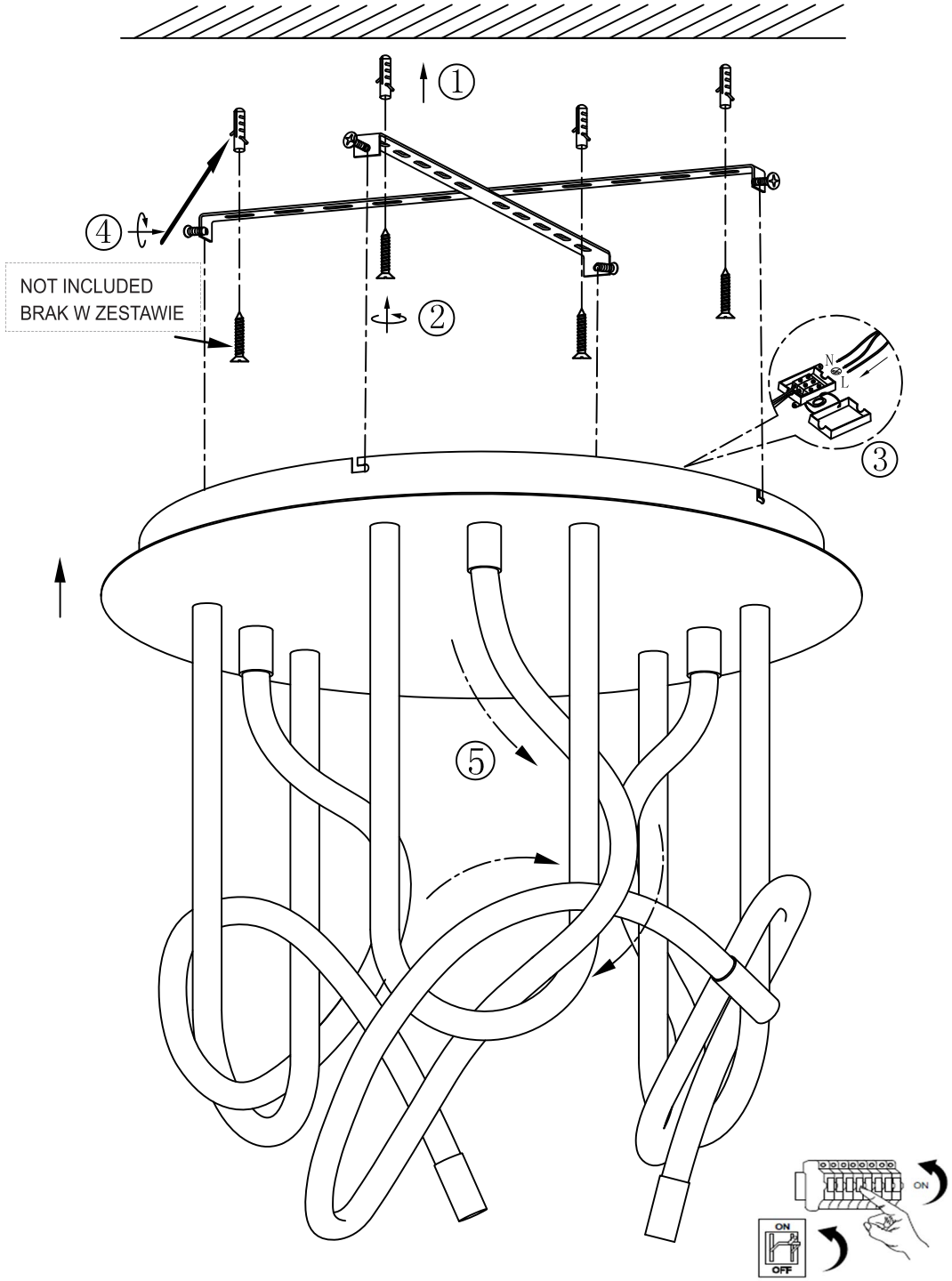
2